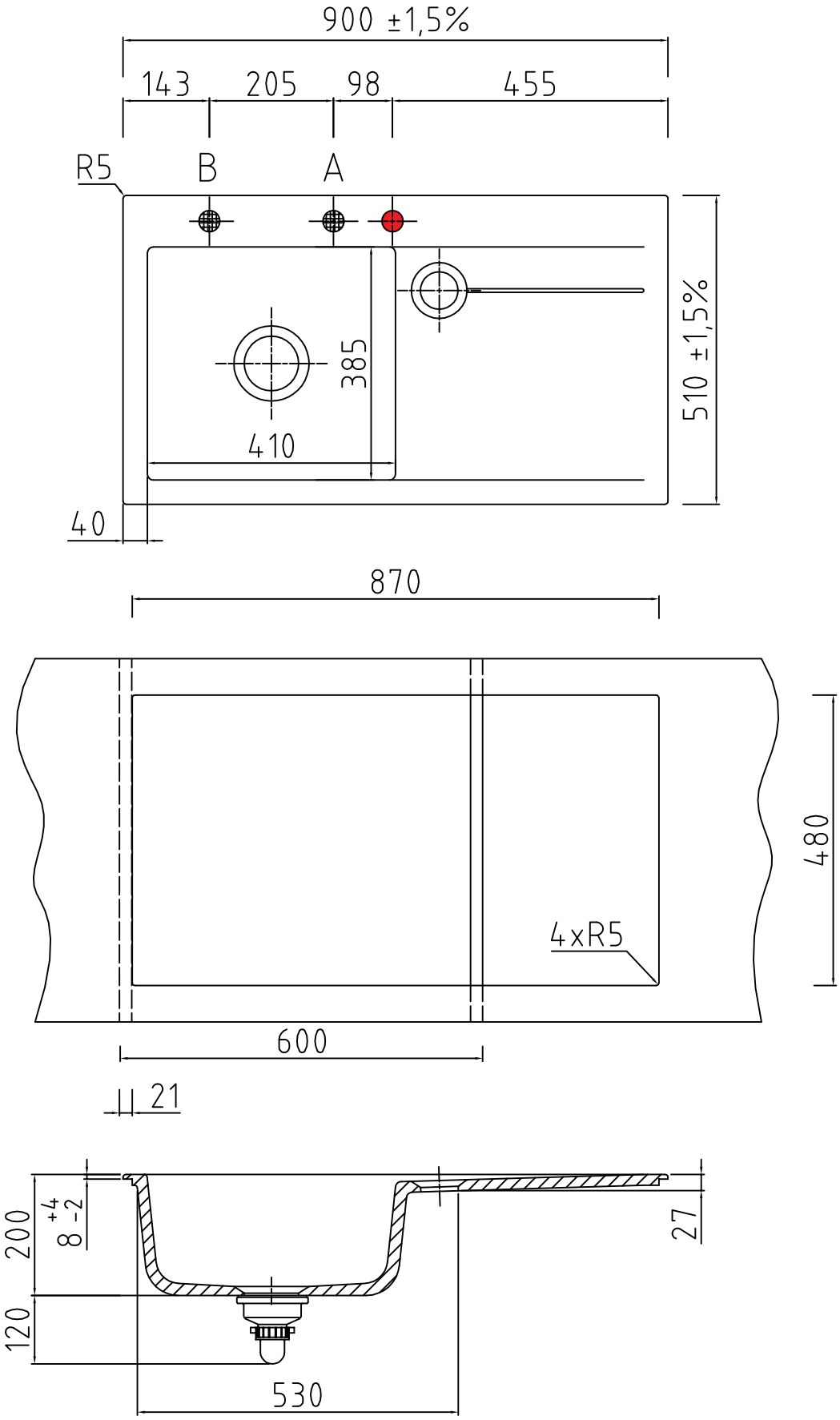

● Armaturbohrung vorhanden. Keine Sollbruchstellen. Bohrungen nach individueller Anordnung (⊕ Pos. A und B, siehe Zeichnung).

Achtung: Bei Platzierung eines integrierten Geschirrspülers oder eines Drehkarussels beträgt die erforderliche Arbeitsplattenstärke min. 20mm!