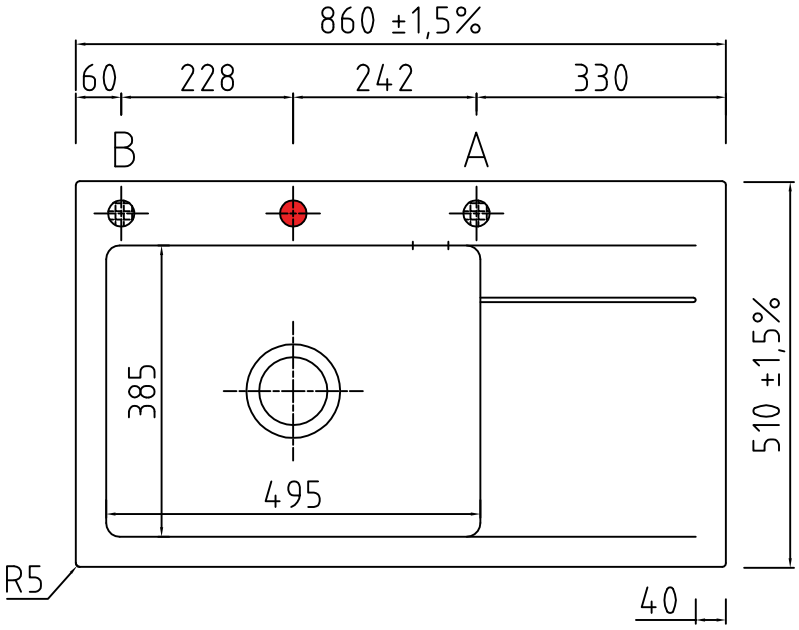


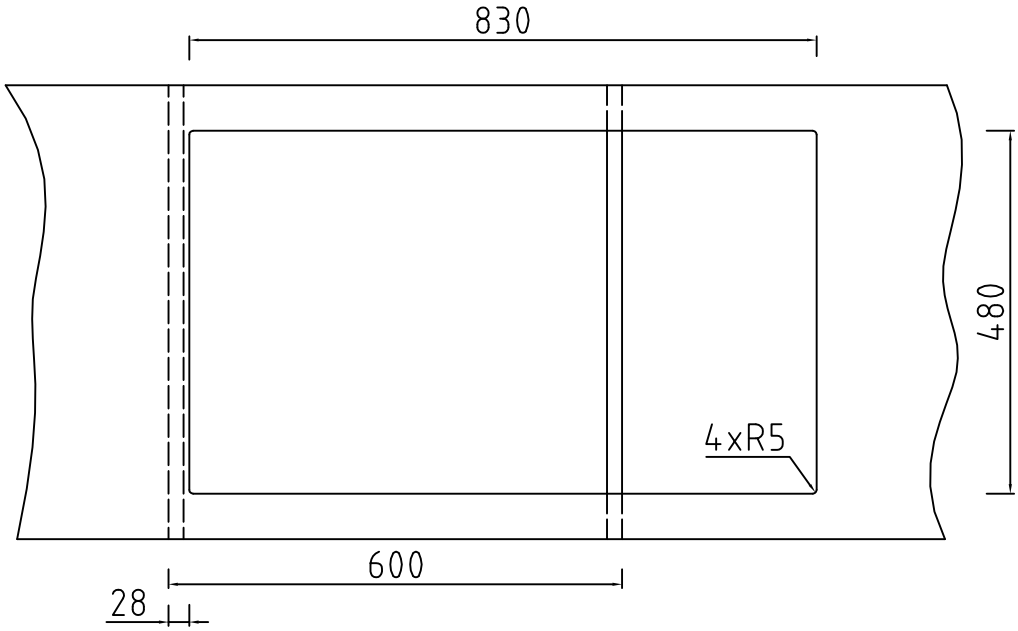


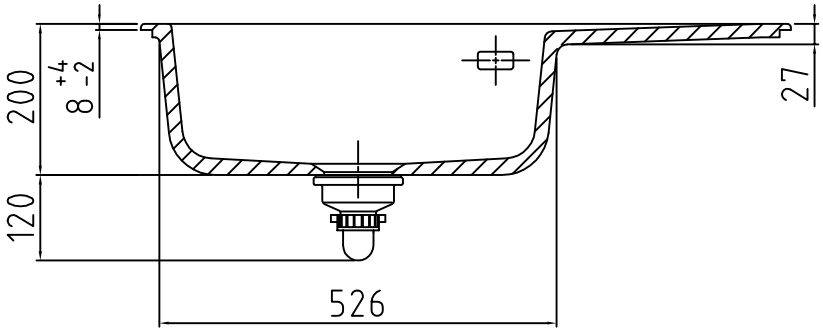


● Armaturbohrung vorhanden. Keine Sollbruchstellen. Bohrungen nach individueller Anordnung (⊕ Pos. A und B, siehe Zeicnnung).