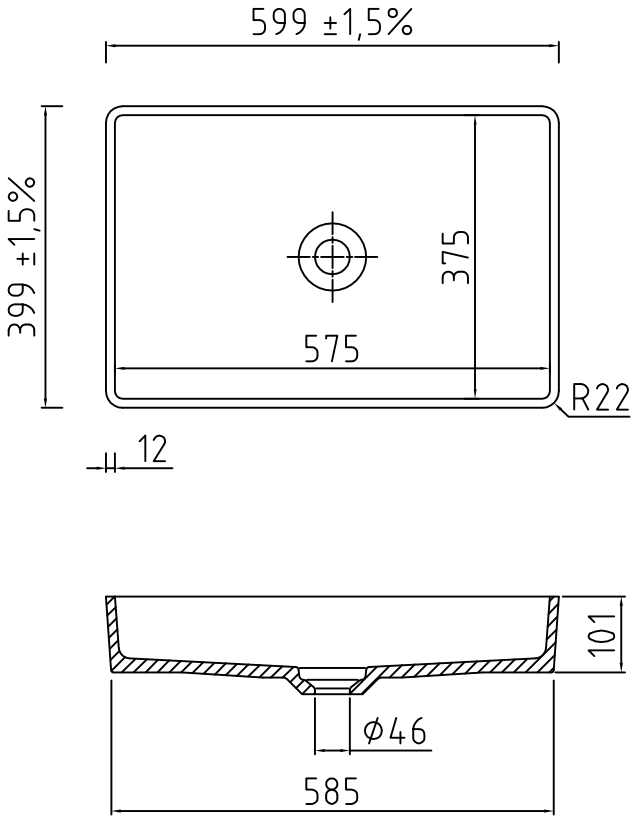
599 ±1,5%
399 ±1,5%
375
575
R22
12
101
ϕ46
585